+7 (351) 223-54-88
info@armapro.ru
www.armapro.ru

СТАНОК ПЛАЗМЕННОЙ РЕЗКИ КРУГЛЫХ И ПРОФИЛЬНЫХ ТРУБ APS320-6 ПОД УПРАВЛЕНИЕМ ЧПУ

Данный тип оборудования является идеальным для пространственной фигурной резки труб, торцовки труб, соединения труб под разными углами и используется в таких сферах как строительство, буровая промышленность, мостостроение, судостроение, производство мачт и опор, нефтяных платформ и т.д.

Машины для термической резки труб являются высококачественным оборудованием нового поколения. При существующих технологиях резки труб возникает не мало трудностей в этой сфере. Сложность заключается не только в невысокой производительности, но и в том, что существующие станки не гарантируют необходимую точность резки.

Машины созданы с учетом предыдущего опыта в вопросах разработки программного обеспечения, аппаратных средств и электромеханического проектирования, применяя при производстве передовые международные технологии ЧПУ, и 3D софт, а также с использованием современных разработок в области сетевых компьютеров и комплектующих к ним.

В станках используется современная система многоосного позиционирования горелки и заготовки под контролем ЧПУ. Машины отличаются усовершенствованной структурой, высокой автоматизацией, простотой и удобством в управлении, и полностью отвечают потребностям пользователя. Что позволяет выполнять самую сложную работу легко и аккуратно.

Профессиональный каталог образцов, легкое программирование и эксплуатация, разделка кромок под сварку обеспечивает точность и эффективность сварки. ЧПУ и программа совмещены, после введения параметров трубы, используя каталог образцов в ЧПУ без сложных программных расчетов, производится точный вырез по контуру изгиба. Выполнение данного процесса не требует применения офисного компьютера и специально обученного программиста.

ПРИНЦИП РАБОТЫ

Работа станка основывается на принципе пространственной кривой. Станок оборудован 4-осной системой регулирования движения резака и трубы, каждая из 4-и осей подвижности имеет определенную функцию. Необходимо только ввести подходящие параметры, плата движения в системе контроля следит за синхронностью работы сервомоторов на всех осях, в результате выполняется автоматическая фигурная резка трубы.

+7 (351) 223-54-88
info@armapro.ru
www.armapro.ru

ОСНОВНЫЕ ТЕХНИЧЕСКИЕ ХАРАКТЕРИСТИКИ:

Параметр	Значение
Диаметр круглых труб, мм	30-320мм
Сечение профильных труб	30x30-200x200
Толщина стенки труб, мм	макс. 20
Длина труб, м	макс. 6
Точность реза, мм	±0.3
Скорость вращения заготовки, об./мин.	8
Скорость реза, м/мин.	макс. 10
Патроны	Пневматические, автоматические с автоцентрацией заготовки
Сервоприводы	YASKAWA (Япония)
Редукторы	SHIMPO (Япония)
Линейные направляющие	HIWIN (Тайвань)
Система ЧПУ	FX430A (FangLing, Китай)
Программное обеспечение	TubeMaster (FangLing, Китай)
Файлы	SolidWorks, AutoCAD, CAXA
Источник плазменной резки	LG-200HA Pro (Chengdu Electric, Китай)
Плазменный резак	MAX200 (Hypertherm, США)
Установленная мощность, кВт	32
Электропитание	380В, 50Гц, 3ф.

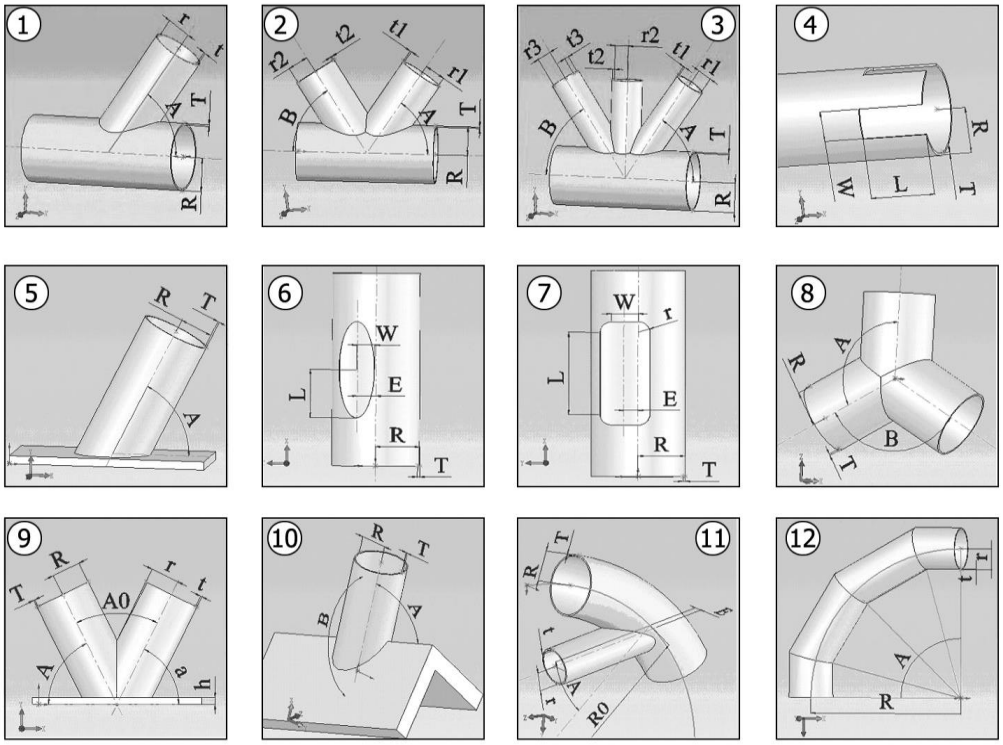

Рис. Основные типы резки труб

1 – раскрой конца трубы для углового и вертикального Т-образного соединения
2 – раскрой конца трубы для соединения двух труб
3 – раскрой конца трубы для соединения трех труб
4 – вырезка прямоугольных пазов
5 – резка трубы под углом
6 – вырезка овальных и круглых отверстий для центрового и внецентренного соединений труб
7 – вырезка прямоугольного отверстия
8 – раскрой концов трубы для тройного соединения
9 – раскрой конца трубы для соединения двух труб с плоскостью
10 – раскрой конца трубы для соединения с уголком
11 – раскрой конца трубы для соединения с изогнутой трубой
12 – раскрой концов труб для производства отводов